kapego

BEDIENUNGSANLEITUNG

LED MINI TUBE 12V

15 X 3IN1 RGB

Inhaltsverzeichnis

1. Sicherheitshinweise 3
1.1. Hinweise für den sicheren und einwandfreien Gebrauch 3
2. Beschreibung 4
3. Anschluss 4
3.1. Steuerung mit Kapego Control XS oder DMX 512 Driver : 4
4. Installation 5
4.1. Ansteuerung LED 512 Controller und Driver 6
5. Technische Daten 6
6. Optionales Zubehör 6

1. Sicherheitshinweise

- Es erlischt der Garantieanspruch, bei manuellen Veränderungen des Gerätes.
- Nur von ausgebildeten Fachkräften reparieren lassen.
- Benutzen Sie nur Sicherungen desselben Typs und nur Originalteile als Ersatzteile.
- Um Feuer und Stromschläge zu verhindern, schützen Sie das Gerät vor Regen und Feuchtigkeit
- Ziehen Sie den Netzstecker bevor Sie das Gehäuse öffnen.

1.1. Hinweise für den sicheren und einwandfreien Gebrauch

Vorsicht bei Hitze und extremen Temperaturen!
Stellen Sie das Gerät an einem Ort auf, wo es keinen extremen Temperaturen, Feuchtigkeit oder Staub ausgesetzt ist. Betreiben Sie das Gerät nur in einer Umgebungstemperatur zwischen -40°C +80 °C . Setzen Sie das Gerät nicht direkter Sonneneinstrahlung oder Wärmequellen aus.

Schützen Sie das Gerät vor Feuchtigkeit, Wasser und Staub!
Das Gerät sollte nur an Orten aufgestellt werden, an denen keine hohe Luftfeuchtigkeit herrscht. Stellen Sie keine Flüssigkeiten auf oder in die Nähe des Controllers.

Stellen Sie das Gerät immer auf festen Untergrund!
Stellen Sie das Gerät auf einen festen Untergrund, um Vibrationen zu vermeiden.

Benutzen Sie keine chemischen Mittel zur Reinigung!
Metallteile können mit einem feuchten Tuch gereinigt werden. Bevor Sie das Gerät säubern, ziehen Sie immer den Netzstecker!

Wenn das Gerät nicht richtig funktioniert!
Der Benutzer sollte nicht versuchen, das Gerät eigenständig zu warten. Alle Reparaturen und Servicearbeiten sollten von einem qualifizierten Techniker durchgeführt werden.

Gehen Sie sorgsam mit dem Netzkabel um!
Ziehen Sie niemals am Netzkabel, um das Gerät vom Strom zu trennen! Wenn Sie das Gerät über einen längeren Zeitraum nicht benutzen, ziehen Sie den Stecker des Netzkabels aus der Dose.

ACHTUNG!

Der Garantieanspruch erlischt, bei Schäden die durch Nichtbeachtung der Anleitung verursacht werden. Der Hersteller und Importeur übernimmt für Folgeschäden die daraus resultieren keinerlei Haftung. Nur ausgebildete und unterwiesene Fachkräfte dürfen den korrekten elektrischen Anschluss durchführen. Alle elektrischen und mechanischen Anschlüsse müssen entsprechend der europäischen Sicherheitsnormen montiert sein.

2. Beschreibung

LED Stripe, der auf SMD Technologie basiert.

Durch eine Linse auf jeder LED kann eine saubere Bündelung auf 120° erzeugt werden.

außerdem umgibt den Stripe eine Plastik Tube zum Schutz .

3. Anschluss

Schließen sie wie folgt an ihre Stromquelle entsprechend den technischen Daten an:

3.1. Steuerung mit Kapego Control XS oder DMX 512 Driver :

(Netzteile und Controller sind nicht im Lieferumfang enthalten, siehe Zubehör)

- Verbinden sie die + Pole mit dem + Pol Anschluss am Controller
- B-, R-, G- verbinden sie mit den entsprechenden gleich bezeichneten Anschlüssen am Controller

Es können maximal 12 Tubes (max 6m) miteinander verbunden werden, sollten sie mehr Tubes verbinden wollen, schalten sie die nächsten 12 parallel.

(Achten sie auf die Beschreibung ihres Kontrollers)

(Netzteile und Controller sind nicht im Lieferumfang enthalten, siehe Zubehör)

Beachten sie, dass die Tube , die sie Anschließen wollen, von der Versandverpackung befreit sein muss damit keine Hitze Probleme entstehen!

4. Installation

Seitenansicht

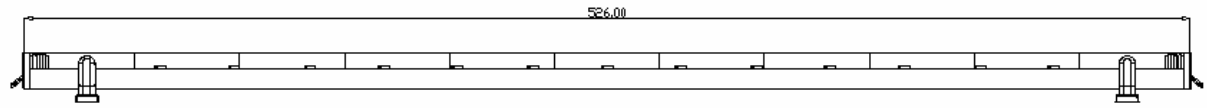

Oben Ansicht

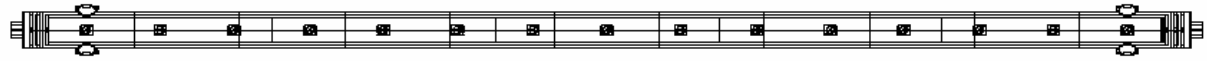

Seitlich Ansicht

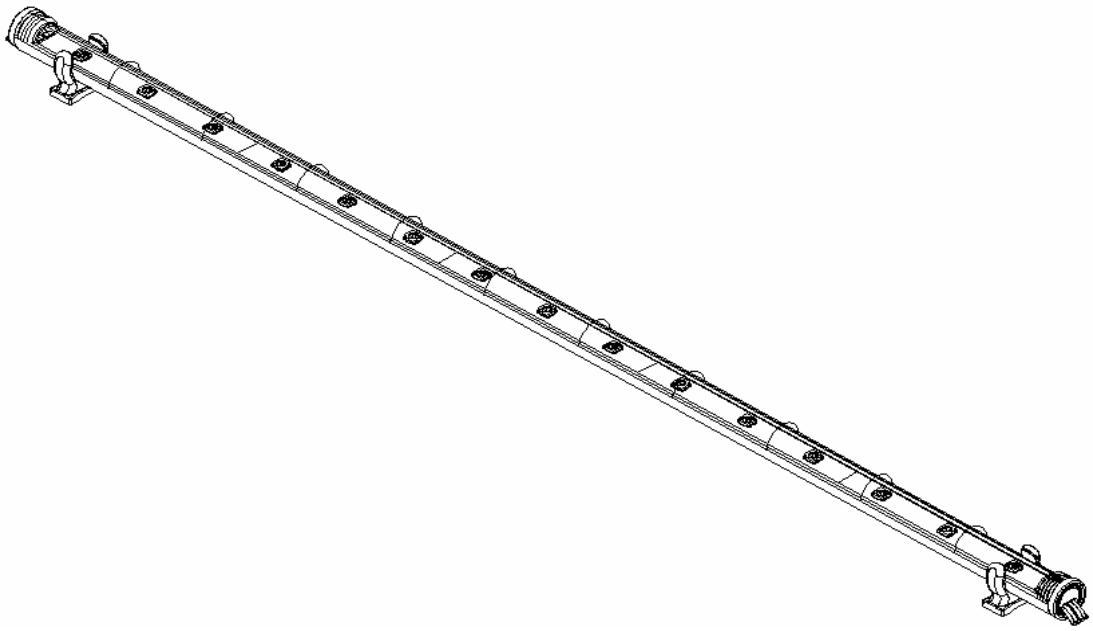

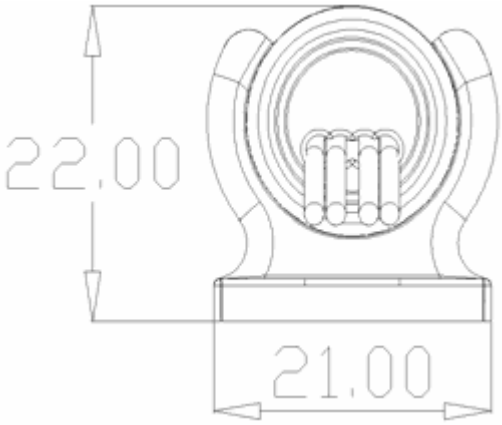

4.1. Ansteuerung LED 512 Controller und Driver

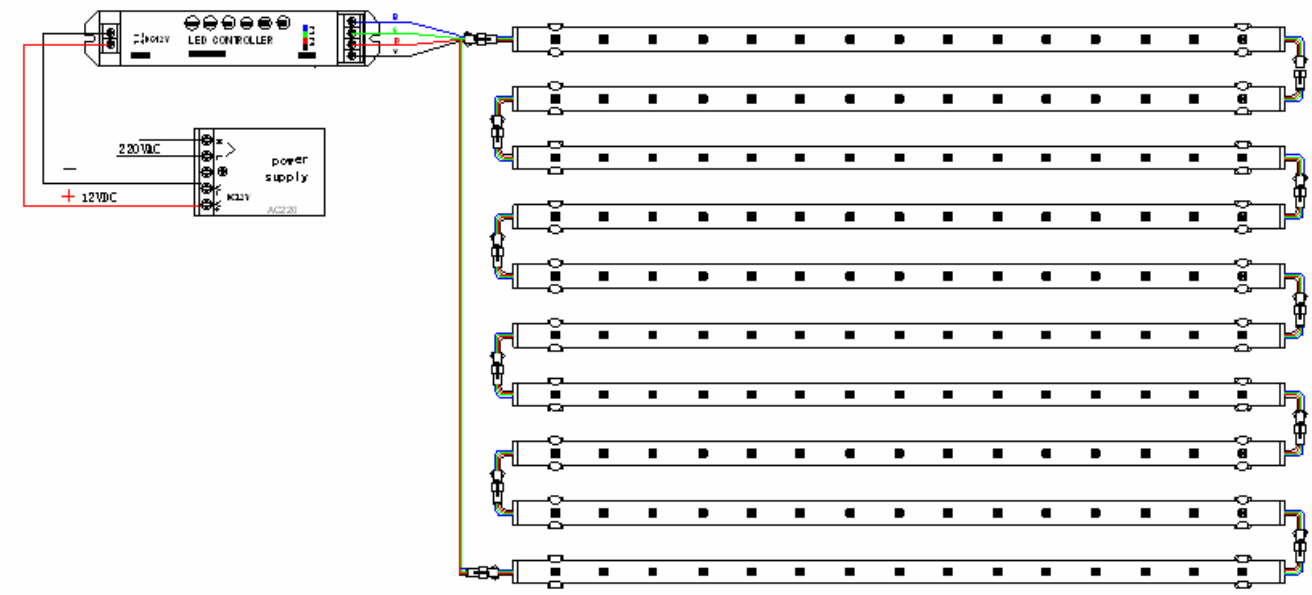

5. Technische Daten

Farbe	RGB 16,7 Mio Farben
Abstrahlverhalten	120°
Led pro Unit	15
Watt	3,6W
Schnittmöglichkeit	keine
Schutzklasse	IP20
Strom	300mA (DC 12 V)
Maße L x Durchmesser	520 x 16

6. Optionales Zubehör

Netzteil mit 12V/ 5A 60W…….. Code S-60-12

Kapego Control XS ……. Code 43215
Ministeuerung für RGB oder Einzelfarben max 360W mit Fernbedienung

DMX512 Driver…… Code 45870
DMX512 Controller…… Code 45871

Importeur:

B&K Braun GmbH

Industriestraße 1

D-76307 Karlsbad-Ittersbach

www.bkbraun.com

info@bkbraun.com

RoHS COMPLIANT 2002/95/EC