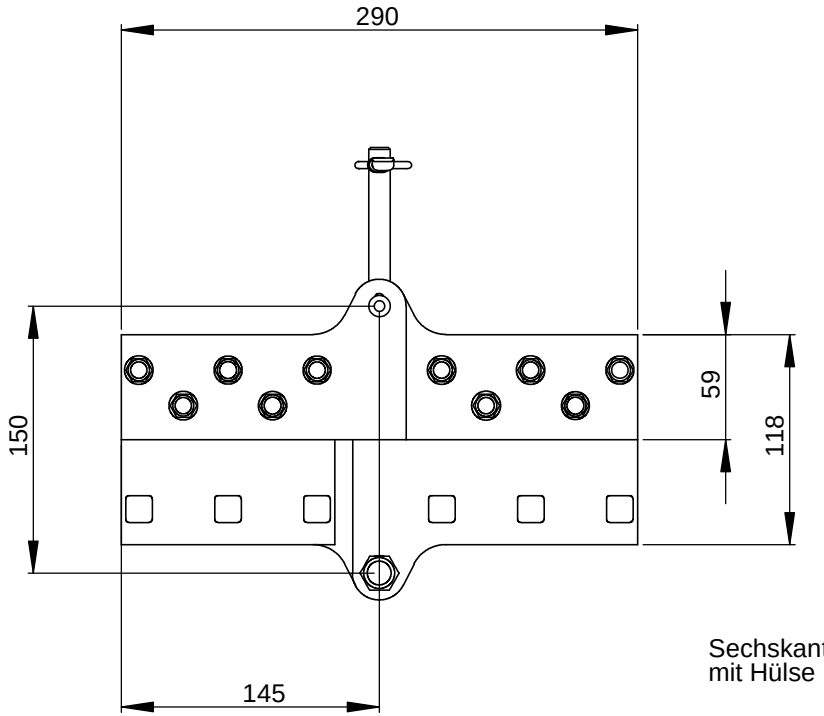

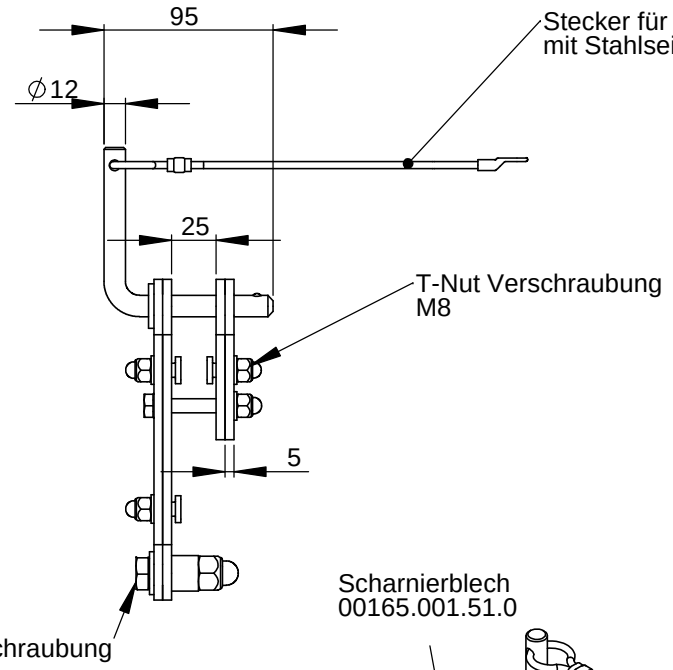

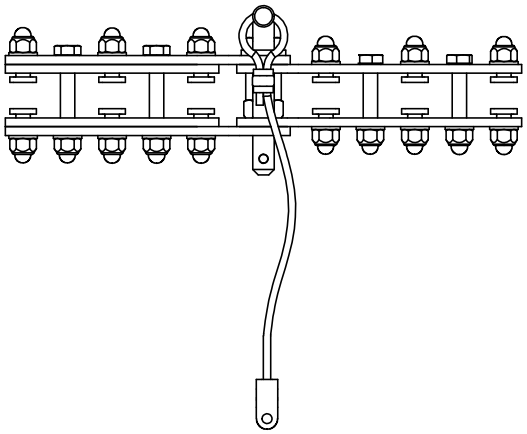

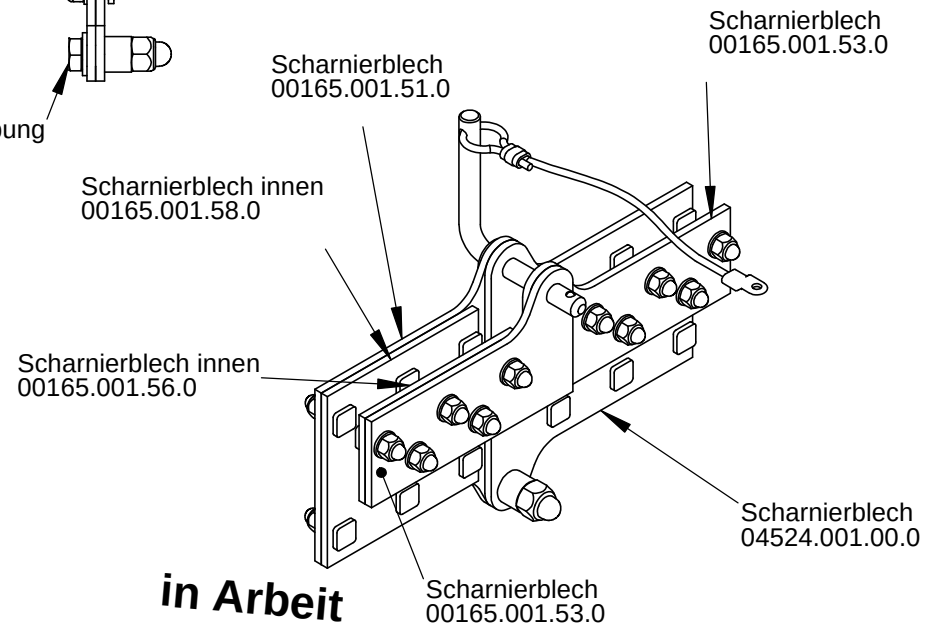

in Arbeit

Bemerkung: Klappmechanik links für 071306	nicht tolerierte Maße nach ISO 2768-m	Maßstab	Gewicht 4,031
		Werkstoff Baugruppe	DIN
		Abmessungen	Oberfl.

	Datum	Name
Erstellt	18.03.2015	A.Häfele
Gepr.		
Norm.		

Benennung: Klappmechanik

Artikelnummer: 071306-2

Auftragsnummer:

Blatt 1 von 1

A3

Rohteilnr.:

Zust.	Änderungstext	Datum	Name

Weitergabe sowie Vervielfältigung dieser Zeichnung, Verwertung und Mitteilung seines Inhaltes sind verboten, soweit nicht ausdrücklich gestattet. Zuwiderhandlungen verpflichten zu Schadenersatz. Alle Rechte für den Fall der Patent-, Gebrauchsmuster- oder Geschmacksmustereintragung vorbehalten.